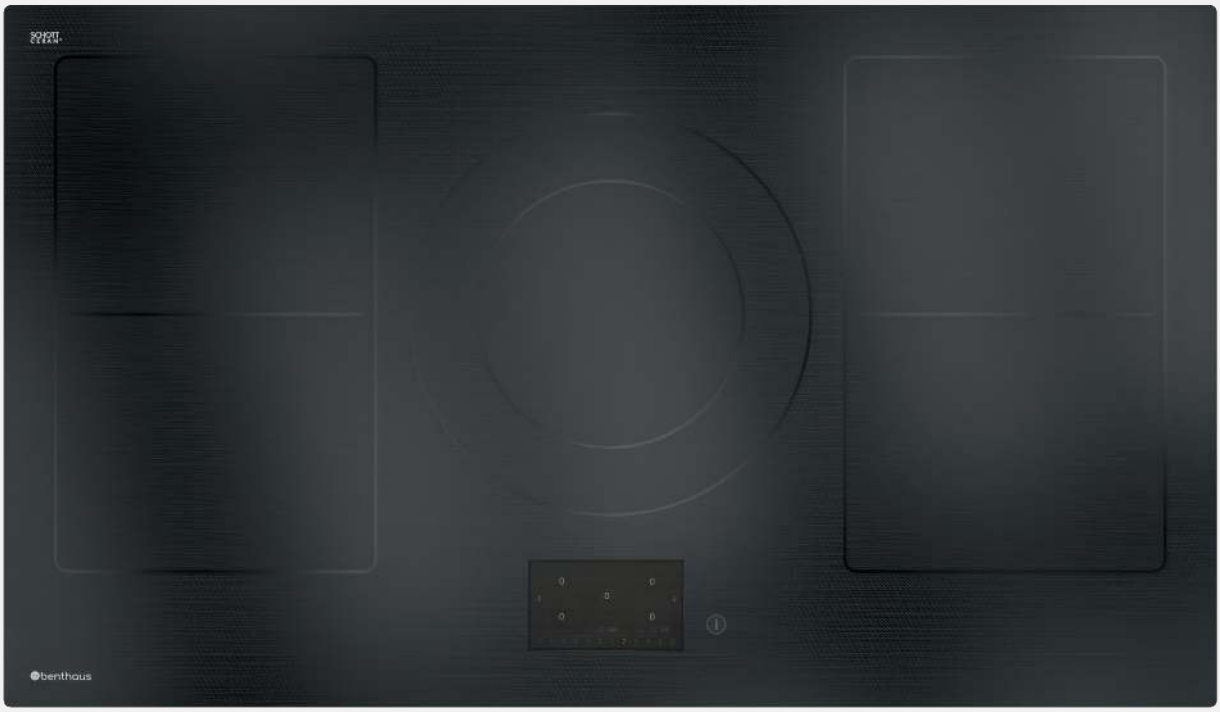

Vega 905

Induktionskochfeld
mit Knebelbedienung

Produktdaten

Allgemeines

Produktname	Vega 905
Artikelnummer	900 542 6005
Art	Induktionskochfeld
Unterschrankbreite	900 mm

Lieferumfang

- **Induktionskochfeld**
- **Anschlusskabel 1,5 m**
- **Gebrauchs- & Montageanweisung**
- **Dichtungsband**

Ausstattung und Funktionen

- **Glas Schott Ceran Luminoir Mattglas Optik**
- **Sensorsteuerung / TFT-Display**
- **Ankochautomatik**
- **Powerstufe für jede Kochzone**
- **Brückenfunktion rechte Kochzonen**
- **Brückenfunktion linke Kochzonen**
- **Schmelzstufe 42 °, Warmhaltestufe 70°, Simmerstufe 94°**
- **Autom. Topferkennung**
- **Timer + Kurzzeitwecker**
- **5 Kochassistenzfunktionen**
- **Pause & Recall**
- **FlexTransfer**

Informationen

Design

Flächenbündiger & aufliegender Einbau möglich
Schmales & kompaktes Baumaß
Moderne Kochzonenkennzeichnung

Anschlusswerte

Spannung	AC 220-240 V / 3NAC 380-415 V, 50/60 Hz
Leistung	11,1 kW

Kochzonen

4 Induktions-Kochzonen	190 × 220 mm, 2,1/3,7 kW
1 Induktions-Kochzone mit Zuschaltung	180/270 mm, 1,85/3,0 kW bzw. 2,3/5,5 kW
Brückenfunktion	390 × 220 mm, 3,7 kW

Bemaßung & Gewicht

Gerätemaße (B×H×T)	900 x 50 x 520 mm
Ausschnittmaße	860 × 490 mm
Gewicht	15,9 kg

Sicherheit

Kindersicherung
Verriegelung
Sicherheitsabschaltung
Restwärmeanzeige

Technische Zeichnungen

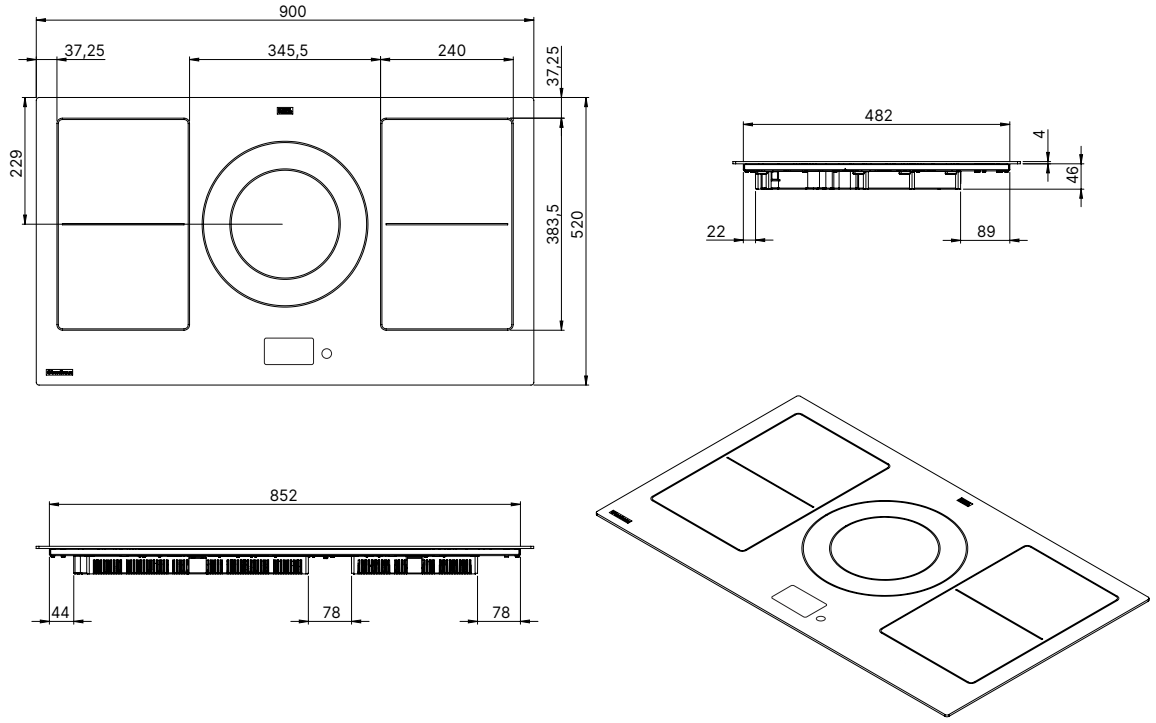

Einbau Kochfeld

Aufliegender Einbau

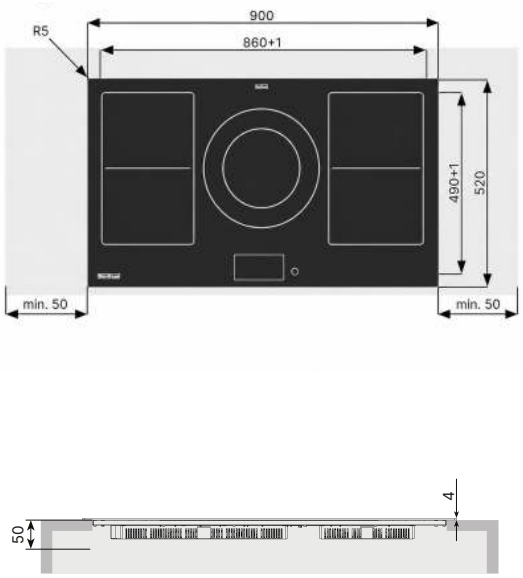

Flächenbündiger Einbau

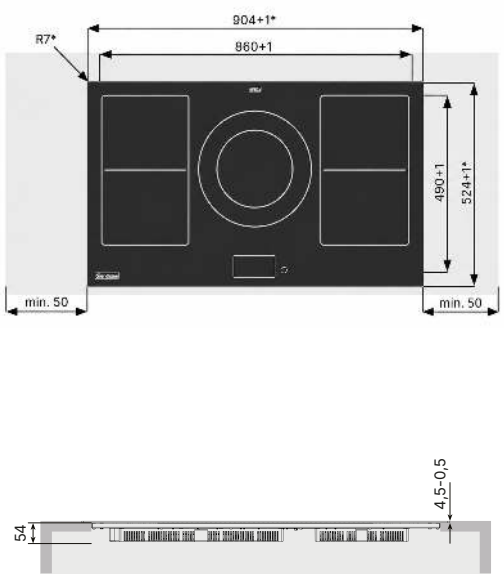

Hinweis:
Beachten Sie den Mindestabstand zu benachbarten Wänden und den empfohlenen Freiraum von 20 mm unter dem Kochfeld.

Energiedatenblatt

Allgemeine Informationen

Hersteller	benthaus
Artikelnummer	900 542 6005
Modellkennung	Vega 905

Energieeffizienz Kochzonen

	Einheit	Daten	Effizienzklasse	Norm
Kochzone 1	[Wh/kg]	177,6		DIN EN 60350
Kochzone 2	[Wh/kg]	185,4		DIN EN 60350
Kochzone 3	[Wh/kg]	175,1		DIN EN 60350
Kochzone 4	[Wh/kg]	184,0		DIN EN 60350
Kochzone 5	[Wh/kg]	168,5		DIN EN 60350
Durchschnitt	[Wh/kg]	178,1		DIN EN 60350

Standbyverbrauch

Standby	W_{Stdby} [W]	0,24		EN 50564

Zubehör

Blendrahmen

Artikelnummer	400 000 0504
Produktname	ZUB BL903
Produktlinie	Zubehör
Art	Blendrahmen 903 × 523 mm Pulverbeschichtet schwarz

Blendrahmen Terma Side
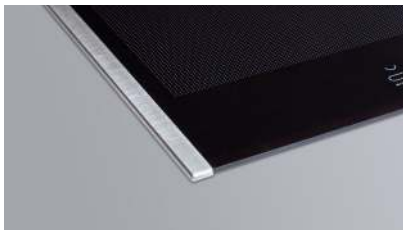
Artikelnummer	100 190 1200
Produktname	ZUB BL Side
Produktlinie	Zubehör
Art	Blendrahmen Terma Side 520 Edelstahl